План

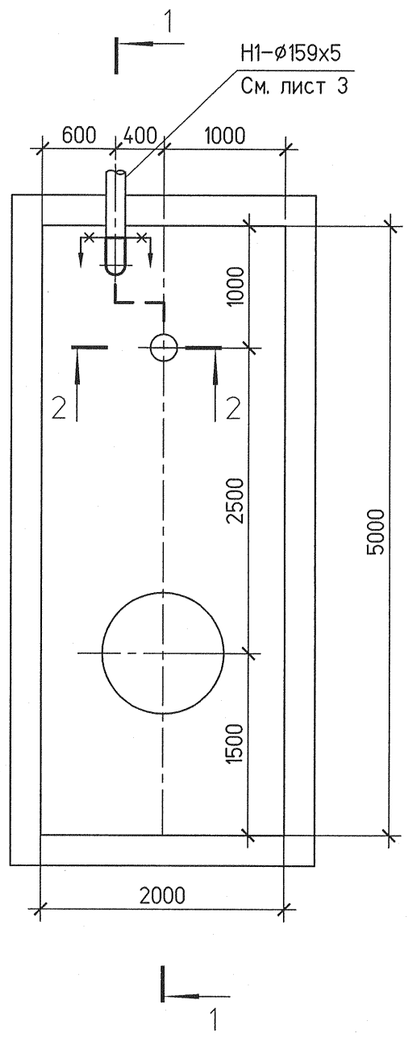

2–2 (М 1:10)

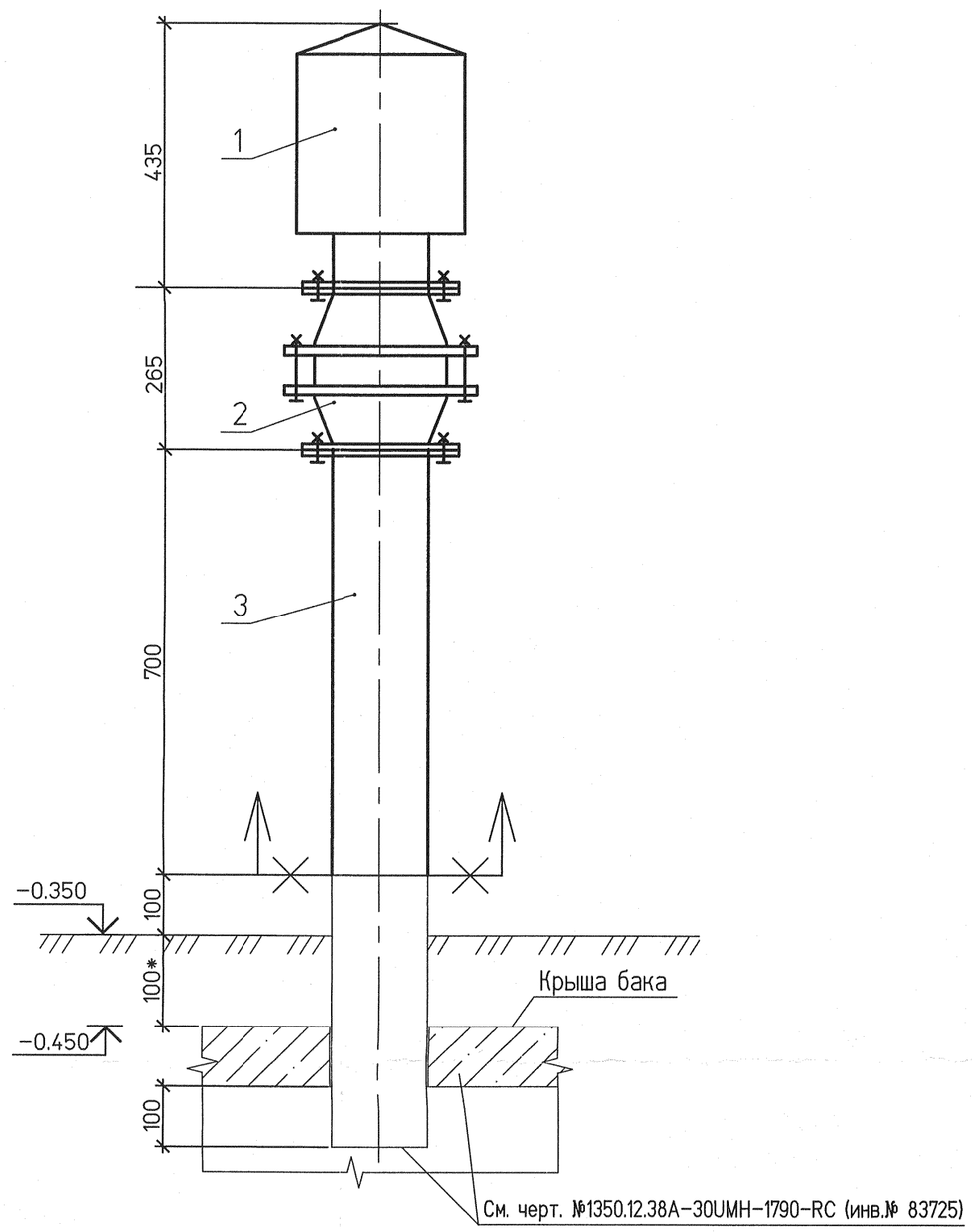

1–1

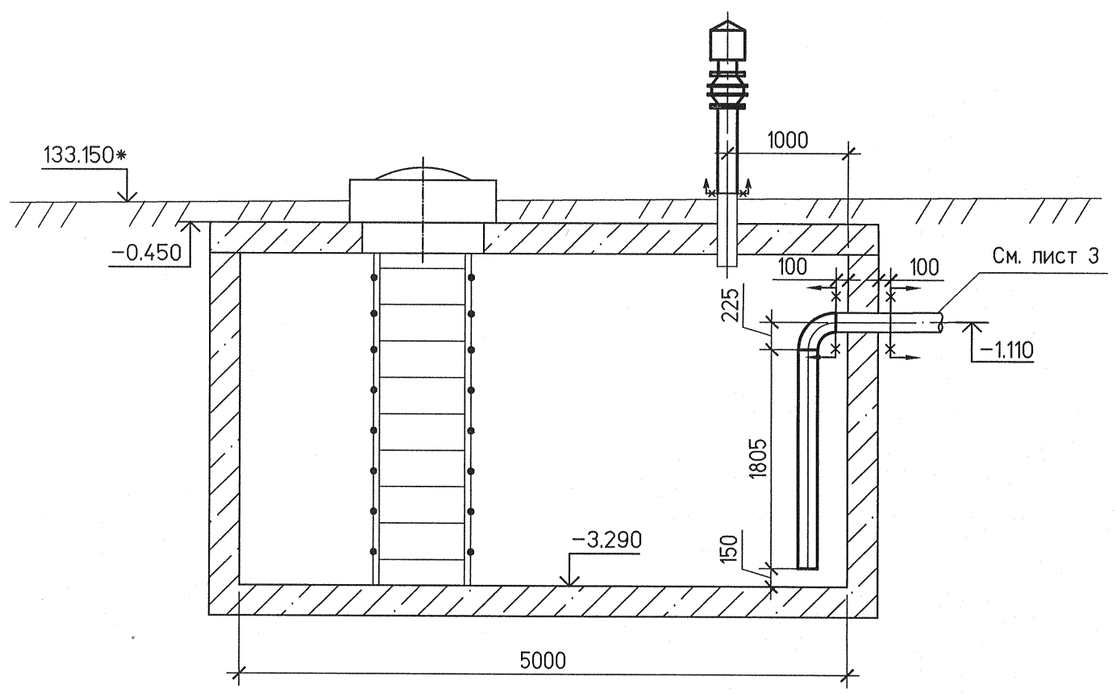

Спецификация деталей

Поз	Обозначение	Наименование	Кол.	Материал	Масса, кг ед.	Масса, кг общ.	Приме-чание
1	ТУ 3689–014–00217633–97	Патрубок вентиля-ционный ПВ–150У	1	Сборный	16.0	16.0	
2	ТУ 3689–002–0217636–93	Огнепреградитель ПО–150У	1	Сборный	18.0	18.0	С ответными фланцами, крепежом и прокладками
3	ТУ 14–3–1128–2000	Труба ø159х5 м	3.0	09Г2С ТУ 14–3–1128–2000	18.99	56.97	
4	ГОСТ 17375–2001	Отвод П90–159х6	1	09Г2С ГОСТ 17380–2001	8.1	8.1	
	ГОСТ 2246–70	Наплавленный металл		Проволока Св–08ГС		0.9	

Итого: 99.97 кг

Условные обозначения

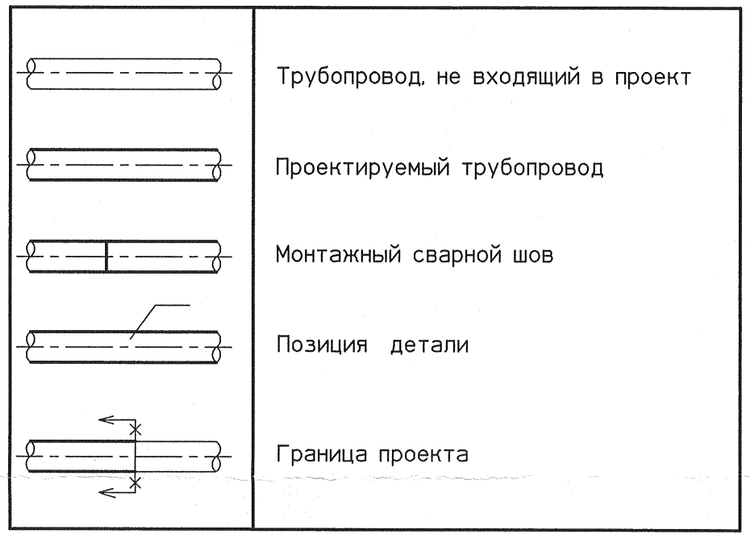

1 Привязки и отметки уточняются на монтаже.

Взам. инв. №	Подпись и дата	Инв. № подл.
		83705

Изм.	Кол.уч.	Лист	№док.	Подп.	Дата	1350.12.38А–30UMH–1773–TD			
						Объекты III очереди строительства ЗАО "СГК" (ТЭЦ)			
						Трубопроводы машзала БВД в осях 16–28 в рядах А–В и внутристанционные трубопроводы	Стадия	Лист	Листов
							Р	2	
Н. контр.		Михеев				Бак аварийного слива турбинного масла. План. Разрезы 1–1...2–2	ОТКРЫТОЕ АКЦИОНЕРНОЕ ОБЩЕСТВО ИНСТИТУТ ТЕПЛОЭЛЕКТРОПРОЕКТ НИЖНИЙ НОВГОРОД		
Нач. отд.		Волков			07.04.14				
Проверил		Жукова			07.04.14				
Разработал		Исаев			4.04.14				

Формат А2